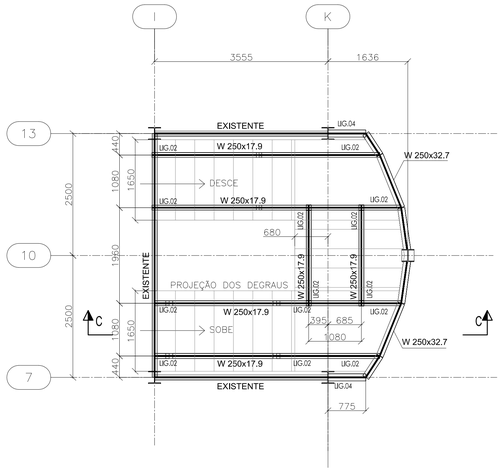

CORTE A–A
ESC.1:50

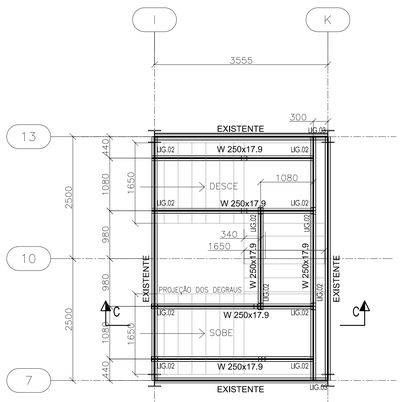

CORTE B–B
ESC.1:50

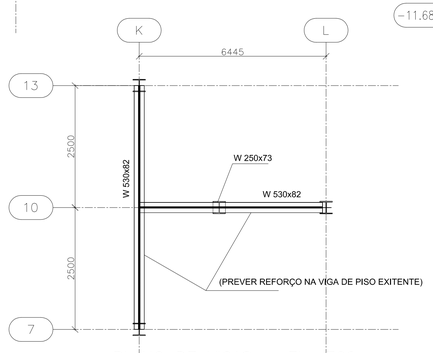

PLANO DE VIGAS – EL.–700
ESC.1:50

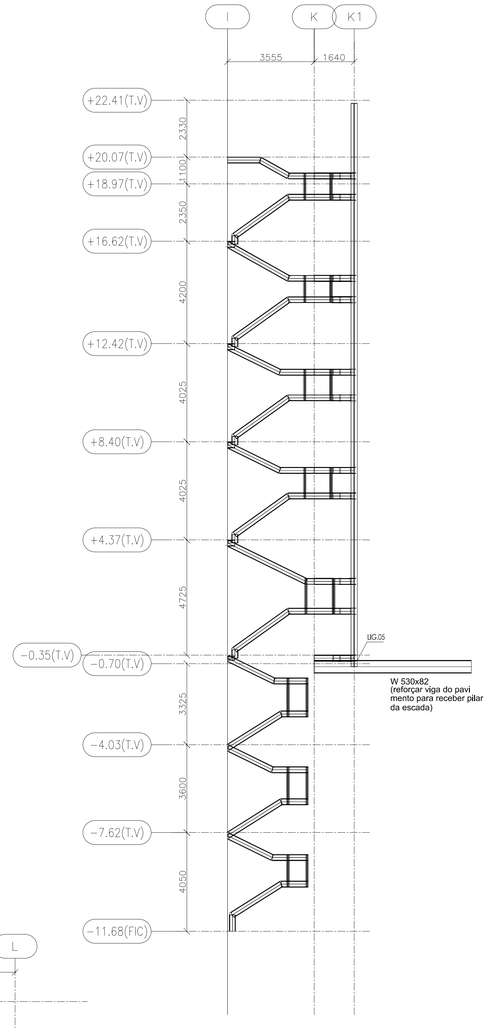

CORTE C–C
ESC.1:100

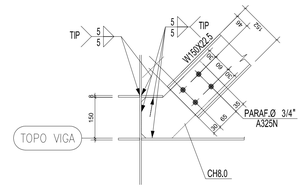

LIGAÇÃO 1
ESC.: 1:10

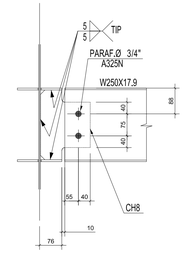

LIGAÇÃO 2
ESC.: 1:10

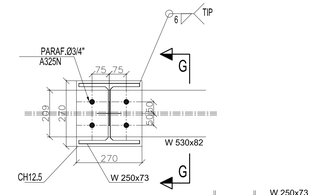

LIGAÇÃO 5
ESC.: 1:10

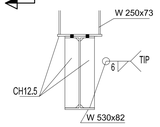

CORTE G- G

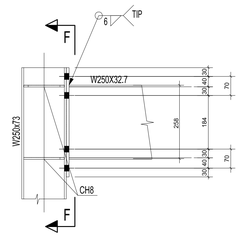

LIGAÇÃO 3
ESC.: 1:10

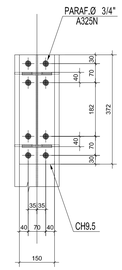

CORTE F - F

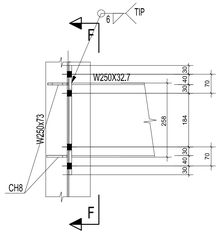

LIGAÇÃO 4
ESC.: 1:10

Lista de materiais					
Descrição	Número de barras	Comprimento (m)	Peso unitário (kG/m)	Peso da barra (kG)	Peso total (kG)
W 250x17.9	114	198,64	18,49	3673,06	3674
W 250x32.7	48	41,64	33,7	1403,27	1403
W 250x73	1	23,11	74,2	1714,86	1715
W 530x82	2	11,45	83,65	957,79	958
Degraus perfis formados a frio t = 3 mm					4700
Chapas de ligação					1250
Total (kg):					13700

NOTAS:

1 - DIMENSÕES EM MILÍMETROS, ELEVAÇÕES EM METROS.
2 - PARAFUSOS ASTM A325N.
3 - LEGENDA:
P.A.: PISO ACABADO
T.V.: TOPO DA VIGA
F.I.C.: FACE INFERIOR DA CHAPA DE BASE
T.L.: TOPO DA LAJE
T.P.: TOPO DO PILAR
T.TES.: TOPO DA TESOURA
4 - MATERIAIS:
a - CHAPAS E CANTONEIRAS DE LIGAÇÃO - ASTM A36
b - BARRA REDONDA - SAE 1020
c - PERFIS W LAMINADOS - ASTM A572 Gr.50
c - PERFIS FORMADOS A FRIO - ASTM A36
5 - PARA CARREGAMENTOS E QUADRO DE CARGAS NAS BASES, CONSULTAR PRO. EXECUTIVO DO PRÉDIO.
7 - AS ELEVAÇÕES INDICADAS PARA TOPO DE VIGA DEVEM SER AFERIDAS PARA DETALHAMENTO SEGUNDO LEVANTAMENTO DE CAMPO DA ESTRUTURA À CONSTRUÍDA.
8 - PARA MATERIAIS E LIGAÇÕES DA ESTRUTURA DO PRÉDIO (VIGAS DO CONTORNO, PILARES E CONTRAVENTAMENTOS), CONSULTAR PROJETO EXECUTIVO DE REFER'NCIA DO PRÉDIO.

Administração regional / Protocolo

Setor:	Setor de Industria e Abastecimento
Endereço:	Sia trecho 04 lotes 80-90-100-110
Proprietário:	Serviço Social do Comércio - SESC

Autor do projeto e Responsáveis técnicos:

LAURA MARIA PAES DE ABREU CREA MG-79979/D

escada e	ETRUTURAS METÁLICAS	Prancha:
	Uso: Comercial	02/ 04
	Conteúdo: ESCADA 1 - CORTES E DETALHES DAS LIGAÇÕES	Escala: Indicada
Data: 14/10/2022	Desenho: SESC-DF-MET-02-ESCADA 1 - 02/02	Revisão: R00

CONVENÇÃO DE PENAS									
COR	RGB	TELCOR	CMYK	BLUE	MAGENTA	WHITE			
RED	0,255	1,250	0,100	0,255	0,000	0,000	0,100		
PROJ									
A1-E31									